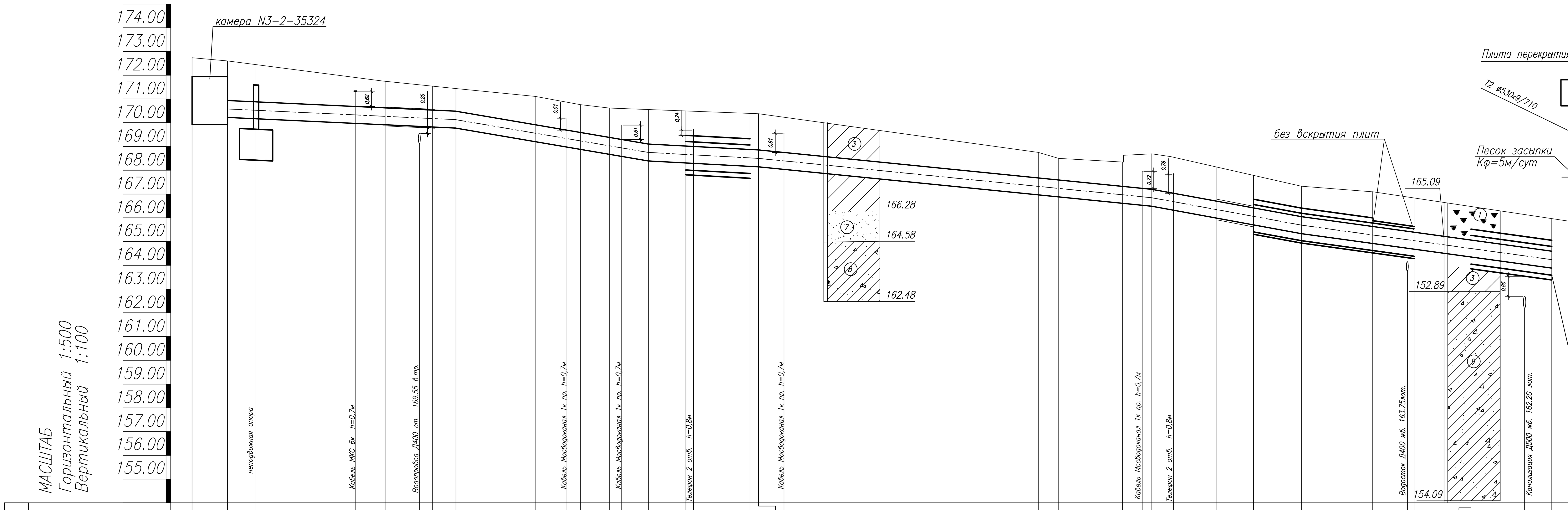

Теплопроводы

Точки по трассе	Черные отметки поверхности земли	Планировочные отметки поверхности земли	Отметки верха изоляции (Канала)	Отметки оси трубопровода	Отметки низа изоляции (Канала)	Глубина выемки грунта
1	172.60		170.94	170.58	170.22	2,68
2	172.45		171.59	170.52	168.43	4,12
3	171.76		170.68	170.28	169.88	2,15
4	171.53		170.57	170.17	169.77	2,06
5	171.44		170.49	170.13	169.77	1,97
6	171.11		169.92	169.56	169.20	2,31
7	170.76		169.60	169.24	168.88	2,18
8	170.62		169.39	169.03	168.67	2,25
9	170.57		169.11	168.75	168.39	2,48
10	170.50		169.03 / 169.41	168.67	168.31 / 167.82	2,88
11	170.38		169.32	168.52	167.67	2,91
12	170.38		168.86	168.50	168.14	2,54
13	168.75		167.68	167.32	166.96	2,09
14	168.50		167.60	167.24	166.88	1,92
15	168.36		167.33	166.97	166.61	2,05
16	168.69		167.20	166.84	166.48	2,51
18	168.12		166.74	166.34	165.94	2,28
19	167.80		166.46 / 166.82	166.06	165.66 / 165.30	2,50
20	167.33		166.45	165.69	164.93	2,40
21	167.09		166.04	165.28	164.52	2,57
22	166.83		165.70	165.04	164.28	
23	166.47		165.07 / 165.53	164.71	164.35 / 163.85	2,82
24	165.97		165.06	164.24	163.38	2,79

Развернутый план трассы: т/к 3-2-35324; н.о.; Q; 2ø500; 90°; 87°; 87°; 90°; 90°; 90°; 90°; 90°; 165°; 165°

Углы поворотов

Расстояние, в м: 6,0 | 27,3 | 10,0 | 4,8 | 16,7 | 9,0 | 6,1 | 8,2 | 7,9 | 13,5 | 1,8 | 58,9 | 4,3 | 13,4 | 6,2 | 13,7 | 7,9 | 10,3 | 14,9 | 8,7 | 12,0 | 17,2

L= 278,8 м

Длина участка в,м	48,1	40,0	23,2	82,8	31,9	52,8
Уклон	0,009	0,034	0,011	0,020	0,036	0,027

Обозначение труб и изоляция: 2Д530х9/710 ст. трубы в ППУ-изоляции ПЭ-оболочке ГОСТ 30732-2006 / ГОСТ 20295 ст. 17Г1С-У ГОСТ 19281

Сечение: 1–1 | 2–2 | 1–1 | 3–3 | 1–1 | 2–2 | 4–4 | 5–5 | 1–1 | 6–6

Замощение. Сущ.: газон | асф. | газон | асф. | газон | асфальт | газон | асф. | газон

Замощение. Проект.:

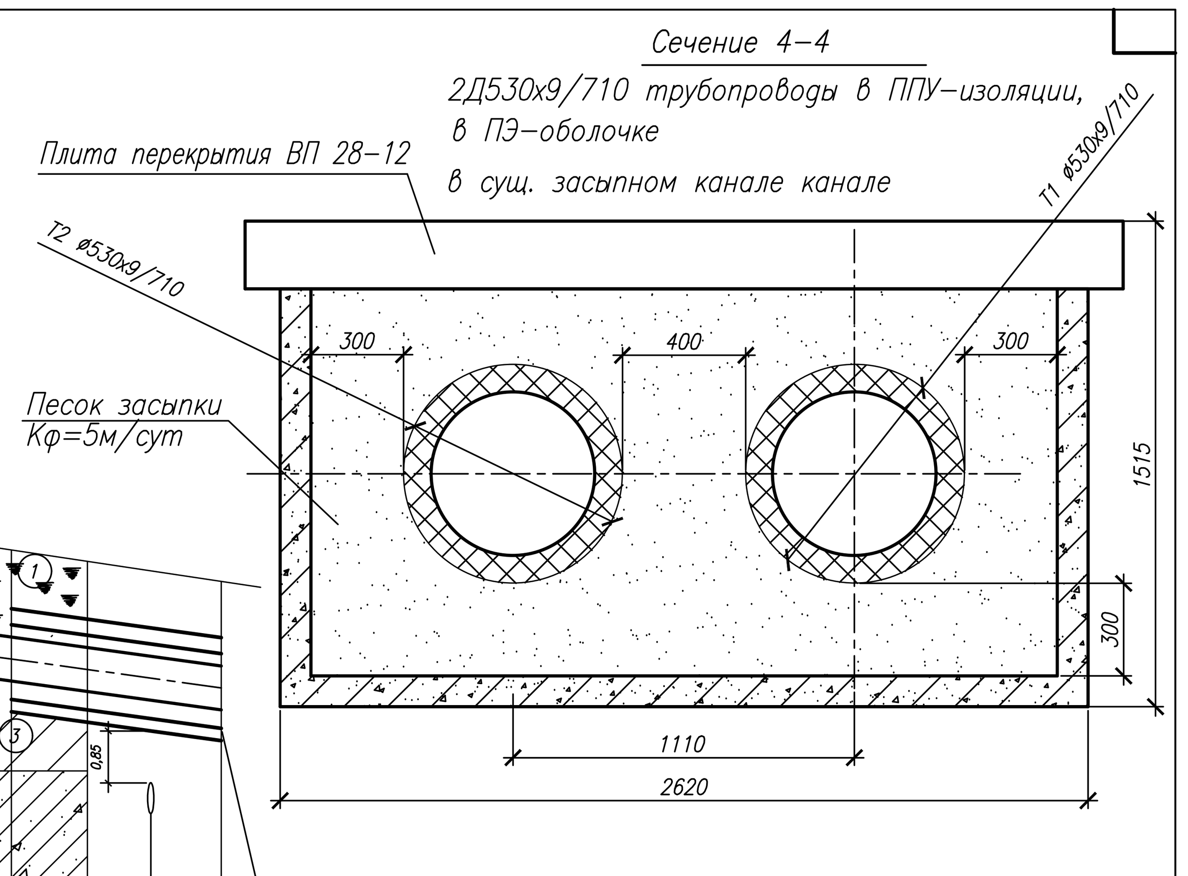

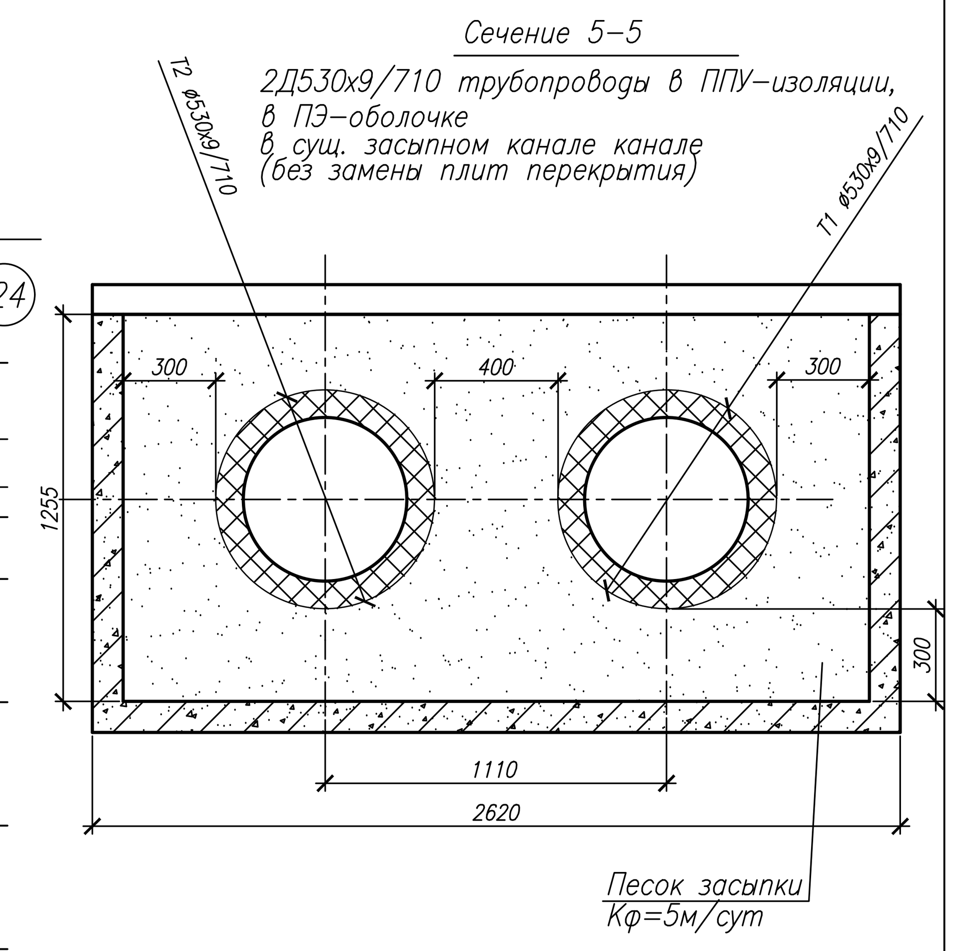

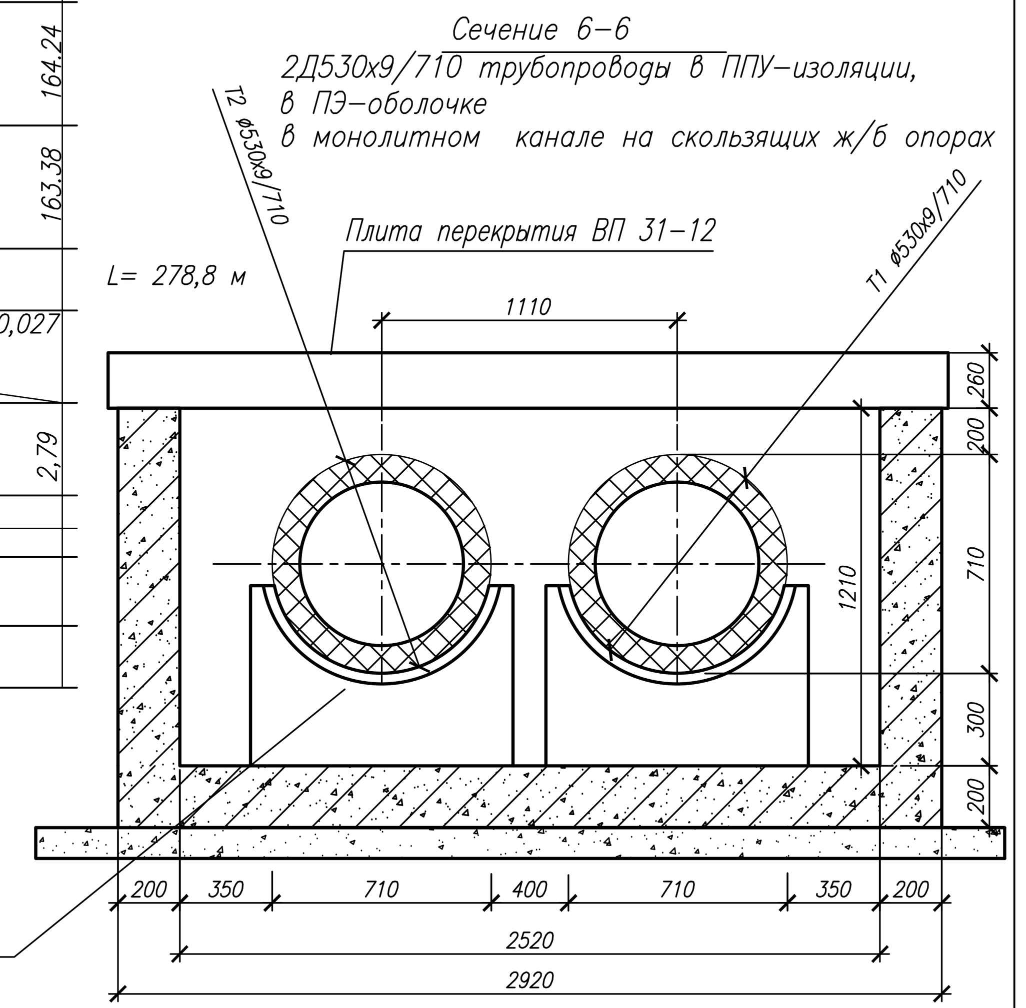

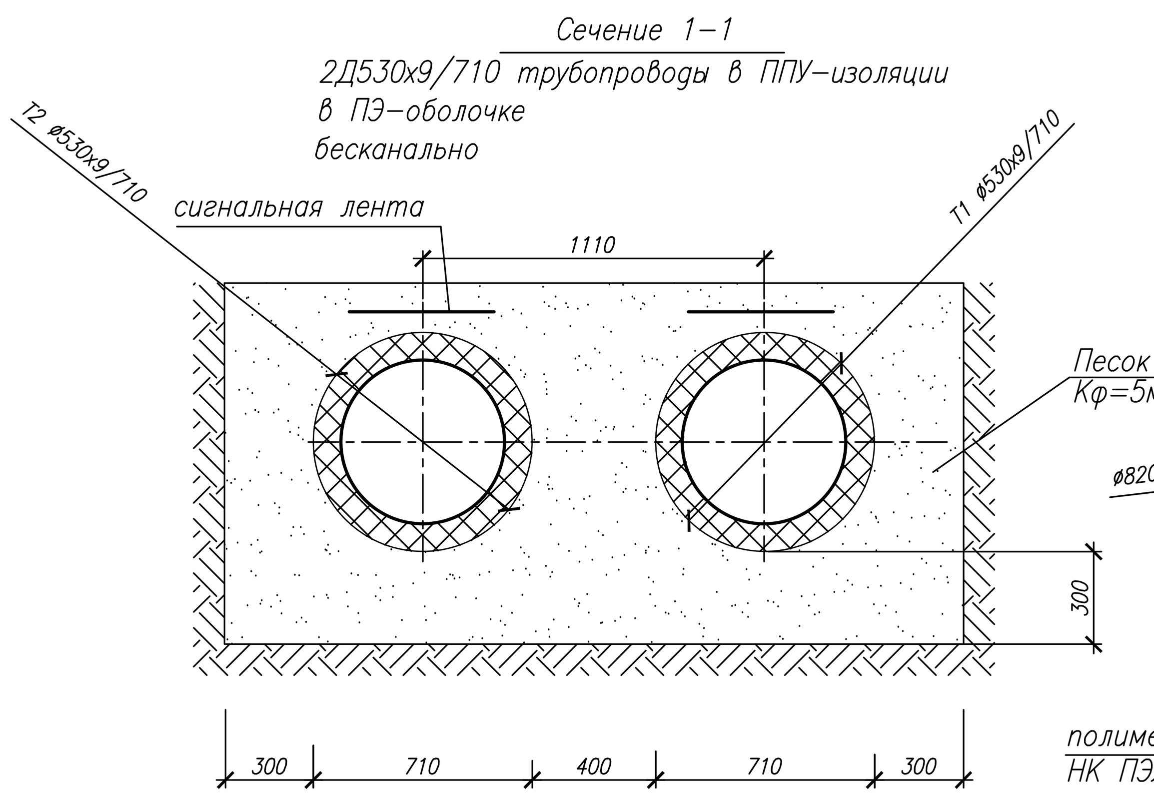

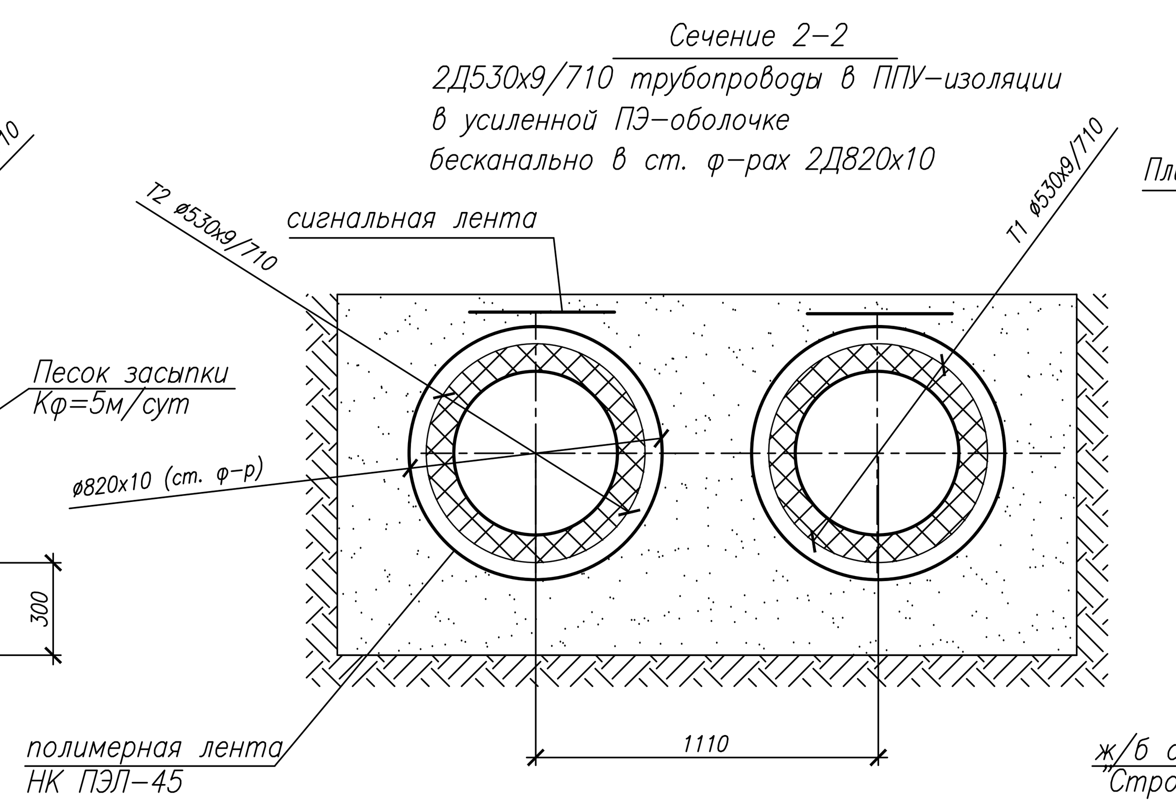

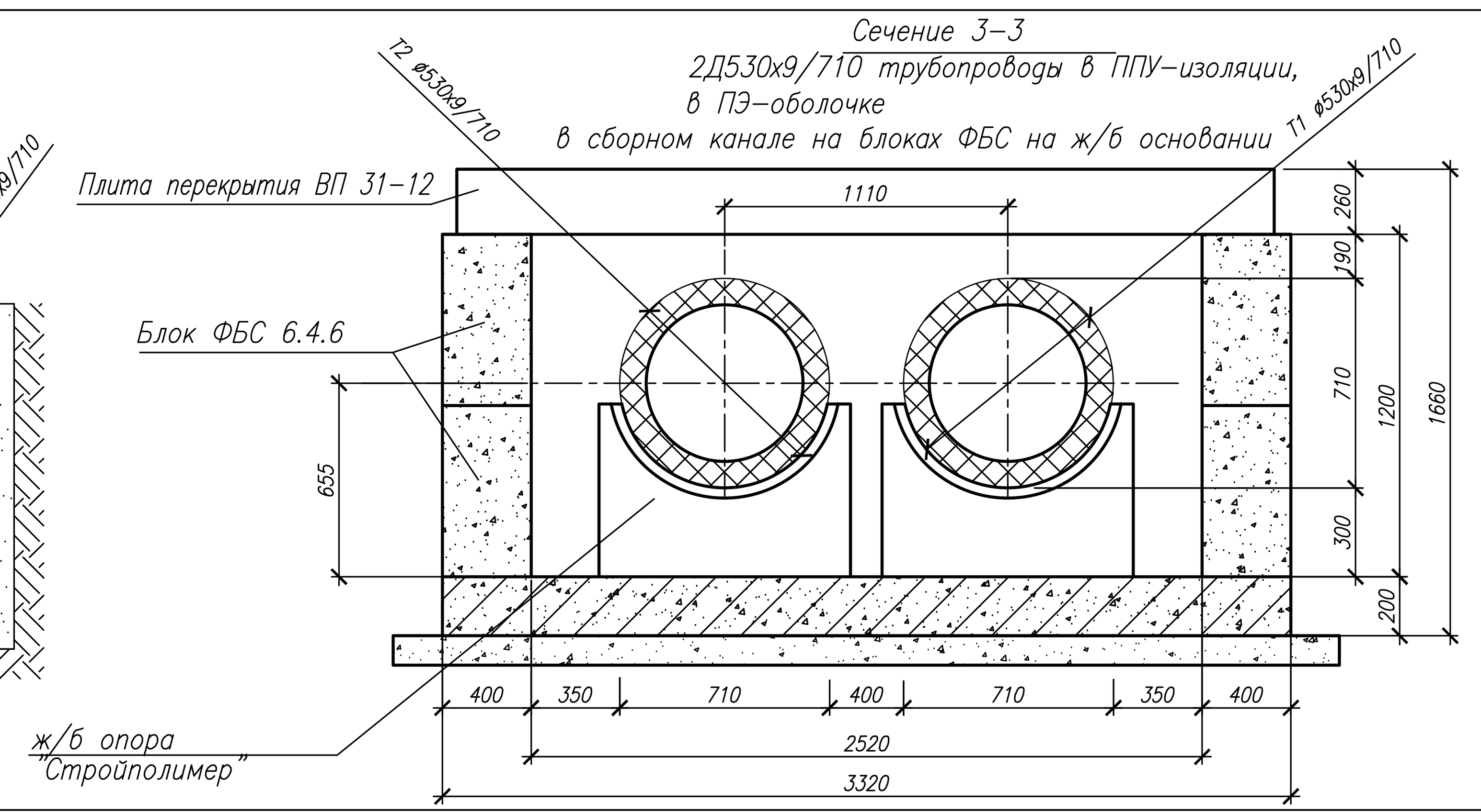

Согласовано

Взам. инв. N	Подп. и дата	Инв. N подл.

Изм	Кол.уч	Лист	N док	Подп	Дата
Разраб		Лобах			
Пров		Пузырева			
Н. контр		Иноземцев			
ГИП		Пузырева			

ПАО "МОЭК"

790-ПИР /15-12- ТКР 1 ГЧ.3

Магистральная тепловая сеть для объекта пр. Донелайтиса от т.к 3-2-35326 до т.к 3-2-35324

Перекладка участков магистральной тепловой сети	Стадия	Лист	Листов
	П		1

Профиль теплосети т.1 - т.24

ООО "ИПОС"

Формат А1